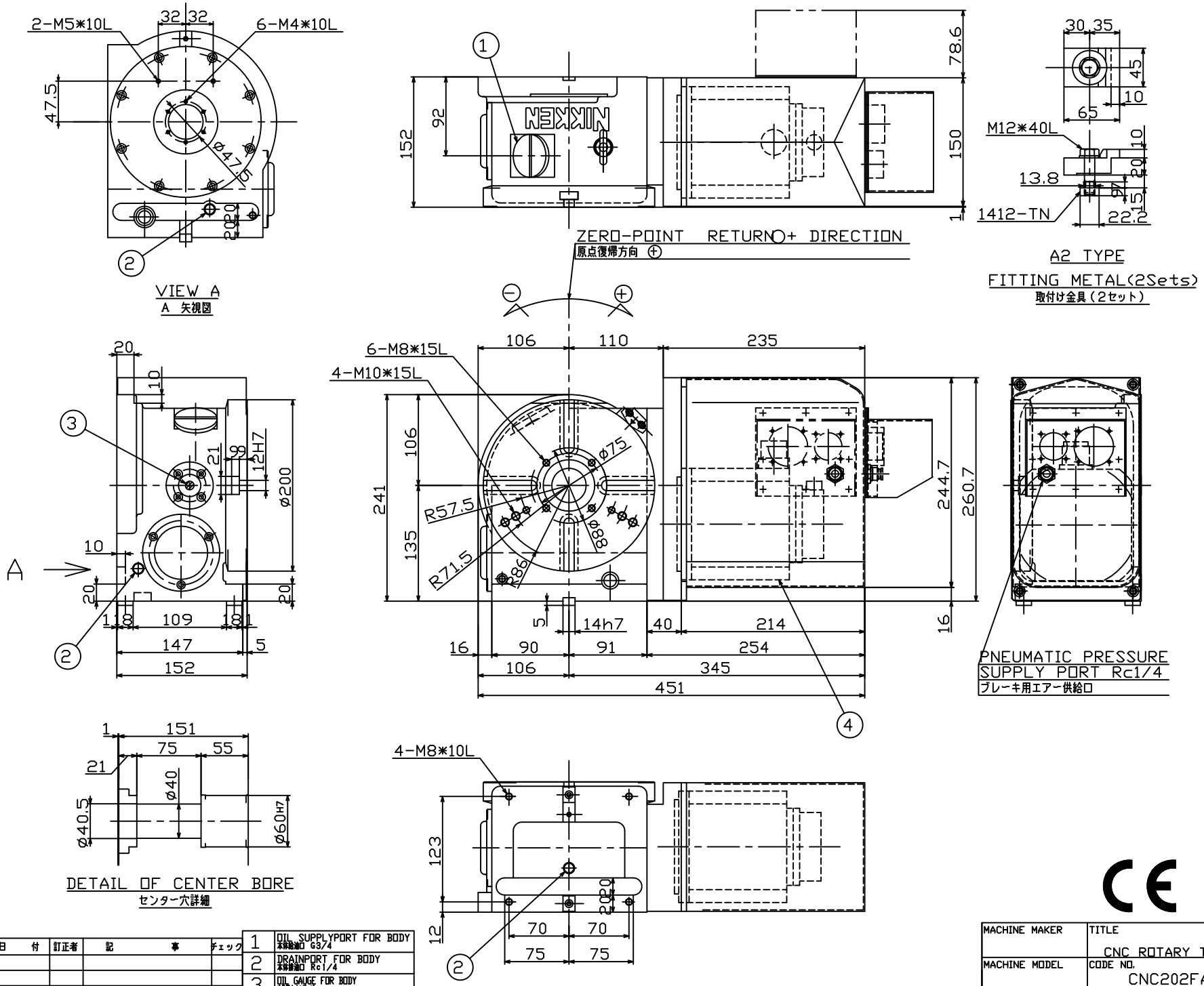

SPECIFICATION(仕様)	
DIAMETER OF TABLE テーブル直径	φ200mm
DIAMETER OF SPINDLE HOLE スピンドル穴径	φ60H7mm
CENTER HEIGHT センタハイト	135mm
WIDTH OF T-SLOT テーブルT溝巾	12H7mm
WIDTH OF GUIDE BLOCK ガイドブロック巾	14h7mm
INDEXING ACCURACY 割り出し精度	±20sec
CLAMPING METHOD ブレーキ方式	PNEUMATIC 空圧
CLAMPING TORQUE ブレーキトルク	31kgf・m 303N・m
NET WEIGHT 自重	49kg
INERTIA AT MOTOR SHAFT モーター軸換算イナーシャ GD²/4	0.0009kg・cm・sec² 0.00009kg・m²
SERVO MOTOR サーボモータ	FANUC α4/4000i
TOTAL REDUCTION RATIO 総ギヤー比	1/90
ROTATION SPEED 回転速度	22.2rpm 22.2min⁻¹
MIN INCREMENT 最小設定単位	0.001°
MAX LOAD(VER.) 最大搭載荷重(垂直用時)	100kg
MAX LOAD(HOR.) 最大搭載荷重(水平用時)	200kg
MAX CUTTING THRUST 最大切削力	42kgf・m 415N・m
MAX WORK INERTIA 最大ワークイナーシャ GD²/4	10.0kg・cm・sec² 1.0kg・m²

ROTARY AXIS

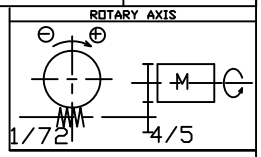

記号×印正数	日付	訂正者	記事	チェック
1 ×				
2 ×				
3 ×				
4 ×				

1	OIL SUPPLYPORT FOR BODY 本体給油口 G3/4
2	DRAINPORT FOR BODY 本体排油口 Rc1/4
3	OIL GAUGE FOR BODY 本体用オイルゲージ
4	SERVO MOTOR サーボモータ

CE

KS-CN180R-FA95

MACHINE MAKER	TITLE	CUSTOMER	
	CNC ROTARY TABLE		
MACHINE MODEL	CODE NO.	DESIGNED	CHECKED / APPROVED
	CNC202FA	OKU	YOSHIMOTO
SCALE 1/3	NIKKEN KOSAKUSHO WORKS, LTD.	DIR-NAME	CNC
DATE 2004.03.09		DRWG NO.	TCA-A7124/0

NIKKEN KOSAKUSHO WORKS,LTD.ALL Rights Reserved