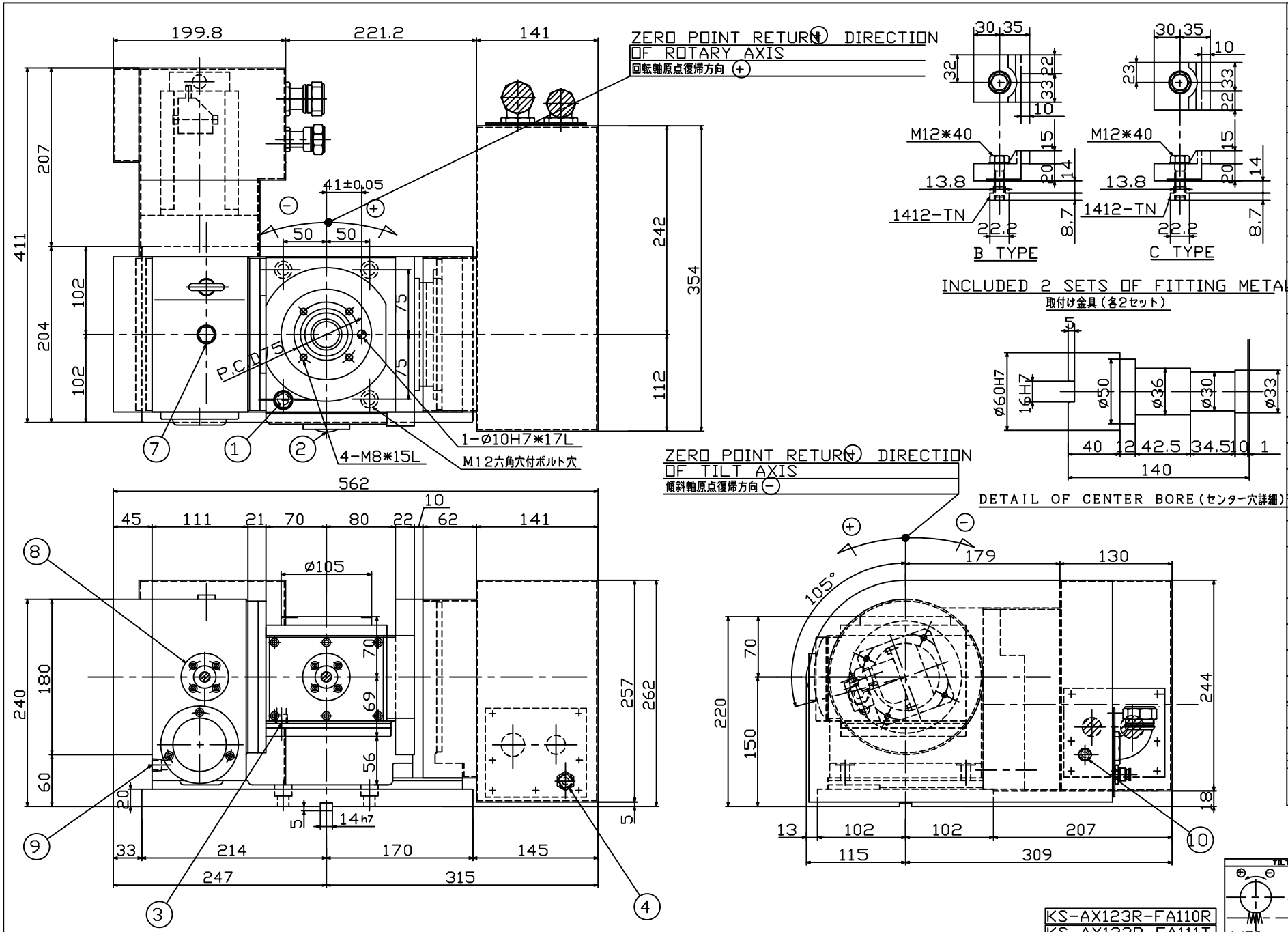

SPECIFICATION（仕様）	
DIAMETER OF TABLE テーブル直径	Ø105mm
DIAMETER OF SPINDLE HOLE スピンドル穴径	Ø60H7mm
CENTER HEIGHT(90°) センタハイト	150mm
TABLE HEIGHT IN HORIZONTAL POSITION(0°) テーブル上面高さ	220mm
WIDTH OF T-SLOT テーブルT溝巾	******
WIDTH OF GUIDE BLOCK ガイドブロック巾	14h7mm
TILT AXIS TRAVEL 傾斜角度範囲	0°~+105°
MAX LOAD(0°~30°) 最大搭載荷重	50kg
MAX LOAD(30°~90°) 最大搭載荷重	25kg
CLAMPING METHOD ブレーキ方式	PNEUMATIC 空圧
MIN INCREMENT 最小設定単位	0.001°
MAX WORK INERTIA 最大ワークイナーシャ (GD²/4)	0.32kg·cm·sec² 0.03kg·m²
NET WEIGHT 自重	110kg
ROTARY AXIS (回転軸)	
INDEXING ACCURACY 割出精度	±30sec
CLAMPING TORQUE ブレーキトルク	21kgf·m 205N·m
SERVO MOTOR サーボモータ	FANUC α2/5000i
TOTAL REDUCTION RATIO 総減速比	1/90
RAPID SPEED テーブル回転速度	22.2rpm 22.2min⁻¹
INERTIA AT MOTOR SHAFT モータ軸換算イナーシャ GD²/4	0.0006kg·cm·sec² 0.00006kg·m²
TILT AXIS (傾斜軸)	
INDEXING ACCURACY 割出精度	60sec
CLAMPING TORQUE ブレーキトルク	31kgf·m 303N·m
SERVO MOTOR サーボモータ	FANUC α2/5000i
TOTAL REDUCTION RATIO 総減速比	1/180
RAPID SPEED テーブル回転速度	11.1rpm 11.1min⁻¹
INERTIA AT MOTOR SHAFT モータ軸換算イナーシャ GD²/4	0.00083kg·cm·sec² 0.000084kg·m²

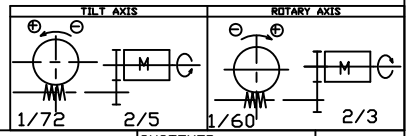

KS-AX123R-FA110R
KS-AX123R-FA111T

記号×訂正	日付	訂正者	記事	チェック
1 x				
2 x				
3 x				
4 x				

ROTARY AXIS (回転軸)			
1	OIL SUPPLYPORT FOR BODY 本体給油口 M12	4	CLAMP AIR SUPPLY PORT クランプエアー吸入口 Rc1/4
2	SIGHT GLASS FOR BODY オイルポット窓	5	
3	DRAINPORT FOR BODY 本体排油口 Rc1/4	6	

TILT AXIS (傾斜軸)			
7	OIL SUPPLYPORT FOR BODY 本体給油口 M12	10	CLAMP AIR SUPPLY PORT クランプエアー吸入口 Rc1/4
8	SIGHT GLASS FOR BODY オイルポット窓	11	
9	DRAINPORT FOR BODY 本体排油口 Rc1/8	12	

MACHINE MAKER FANUC	TITLE Tilting Rotary Table	CUSTOMER	
MACHINE MODEL αT-14iD/E	CODE NO. 5AX-130FA	DESIGNED FUJIMOTO	CHECKED YOSHIMOTO / APPROVED KOBAYASHI
SCALE 1/3	NIKKEN KOSAKUSHO WORKS, LTD.	DIR-NAME 5AX	
DATE 2004/NOV/18		DRWG NO. TCA-A4122/0	

NIKKEN KOSAKUSHO WORKS,LTD.ALL Rights Reserved