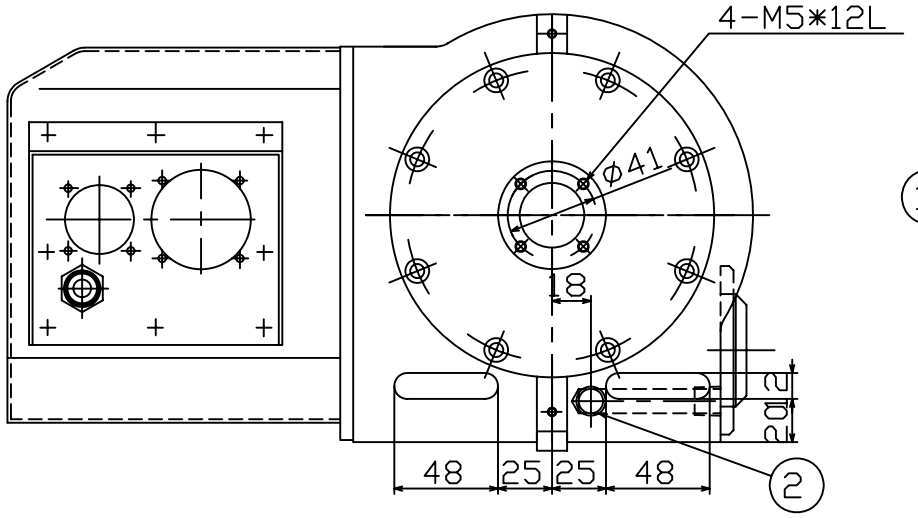

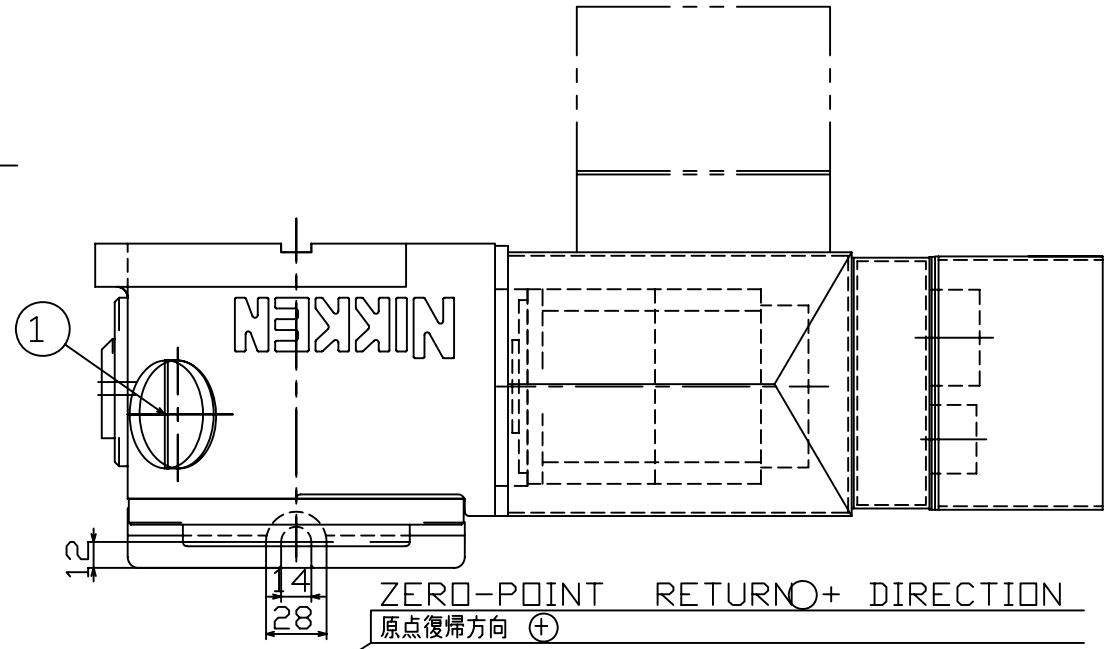

ZERO-POINT RETURN ⊖+ DIRECTION
原点復帰方向 ⊕

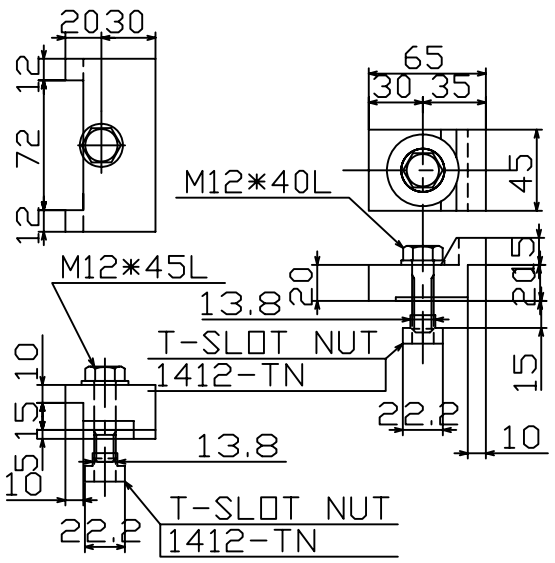

FITTING METAL（取付け金具）1SET

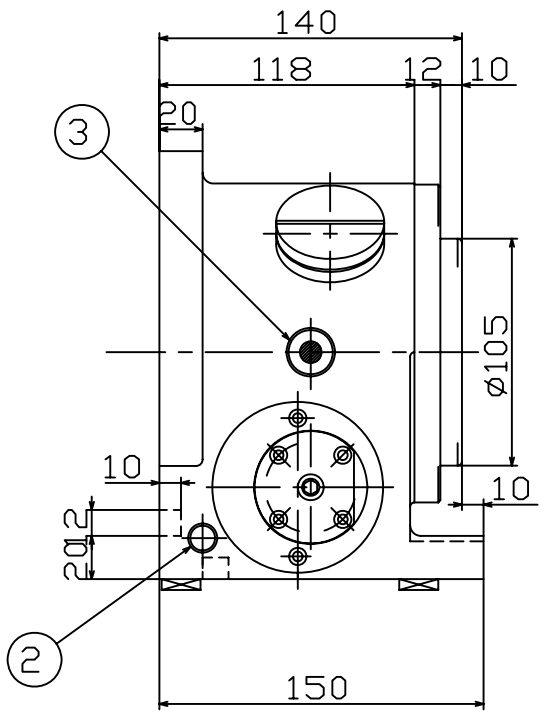

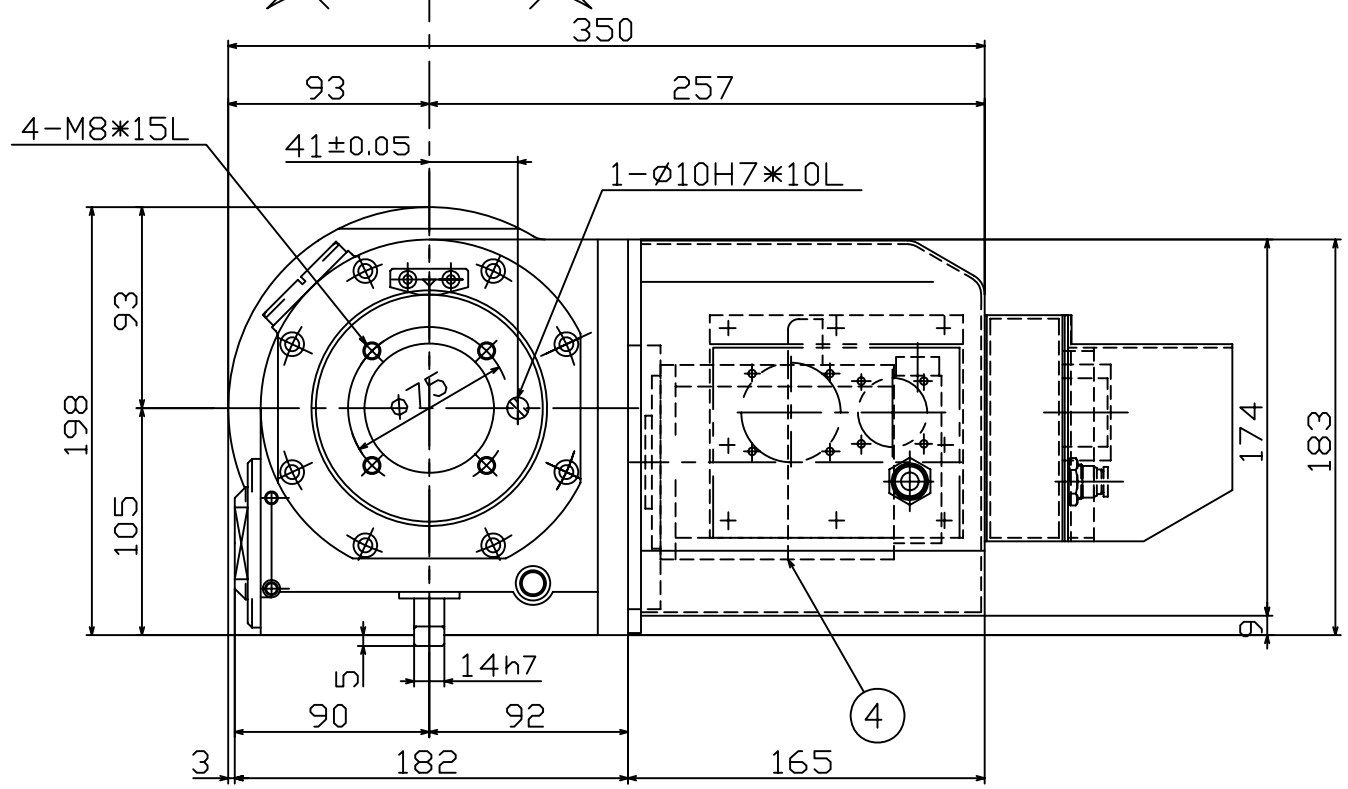

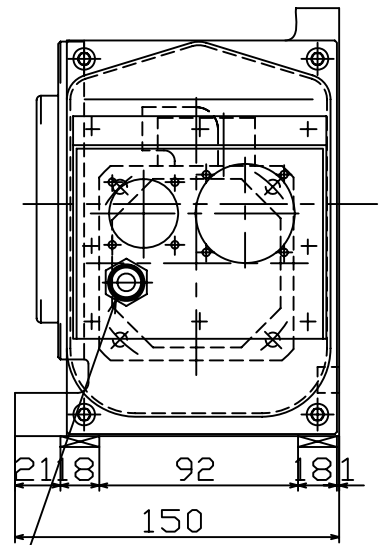

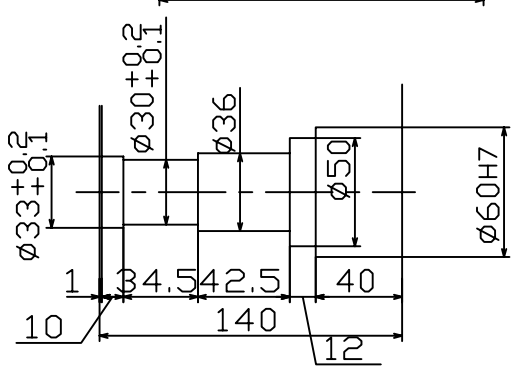

DETAIL OF CENTER BORE（センター穴詳細）

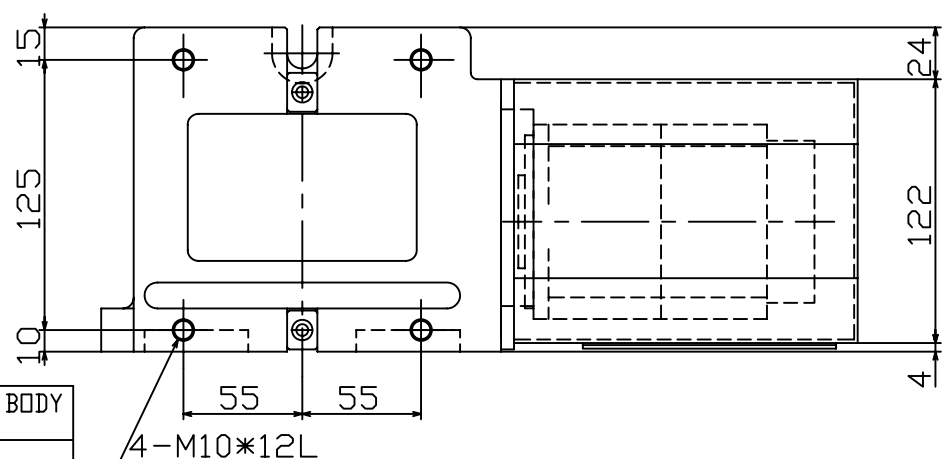

PNEUMATIC PRESSURE
SUPPLY PORT Rc1/4
ブレーキ用エアー供給口

SPECIFICATION（仕様）	
DIAMETER OF TABLE テーブル直径	φ105?
DIAMETER OF SPINDLE HOLE スピンドル穴径	φ60H7?
CENTER HEIGHT センタハイト	105?
WIDTH OF T-SLOT テーブルT溝巾	******
WIDTH OF GUIDE BLOCK ガイドブロック巾	14h7?
INDEXING ACCURACY 割り出し精度	±30sec
CLAMPING METHOD ブレーキ方式	PNEUMATIC 空圧
CLAMPING TORQUE ブレーキトルク	21kgf・m 205N・m
NET WEIGHT 自重	30?
INERTIA AT MOTOR SHAFT モーター換算イナーシャ GD²/4	0.000588kg・cm・sec² 0.00006kg・m²
SERVO MOTOR サーボモータ	FANUC α1/5000i
TOTAL REDUCTION RATIO 総ギヤー比	1/45
ROTATION SPEED 回転速度	44.4rpm 44.4min⁻¹
MIN INCREMENT 最小設定単位	0.001°
MAX LOAD(VER.) 最大積載荷重（縦使用時）	30kg
MAX LOAD(HOR.) 最大積載荷重（横使用時）	60kg
MAX CUTTING THRUST 最大切削力	6.6kgf・m 65N・m
MAX WORK INERTIA 最大ワークイナーシャ GD²/4	0.392kg・cm・sec² 0.04kg・m²

ROTARY AXIS

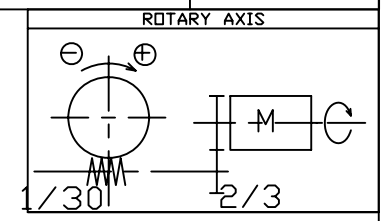

記号×訂正数	日付	訂正者	記事	チェック
1 ×				
2 ×				
3 ×				
4 ×				

1	OIL SUPPLYPORT FOR BODY 本体給油口 G3/4
2	DRAINPORT FOR BODY 本体排油口 Rc1/4
3	OIL GAUGE FOR BODY 本体用オイルゲージ
4	SERVO MOTOR サーボモータ

KS-CN105R-FA6

MACHINE MAKER	TITLE CNC ROTARY TABLE	CUSTOMER		
MACHINE MODEL	CODE NO. CNCZ105FA	DESIGNED OKU	CHECKED YOSHIMOTO	APPROVED KOBAYASHI
SCALE 1/2	NIKKEN KOSAKUSHO WORKS, LTD.	DIR-NAME	CNC	
DATE 2004.03.26		DRWG NO.	TCA-C9003/0	

NIKKEN KOSAKUSHO WORKS,LTD.ALL Rights Reserved